# W60 SCHIEBETÜRSYSTEM FÜR SCHRANKTÜREN / NISCHEN

Max. Gewicht pro Tür: 60 kg

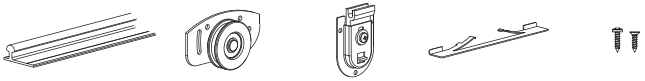


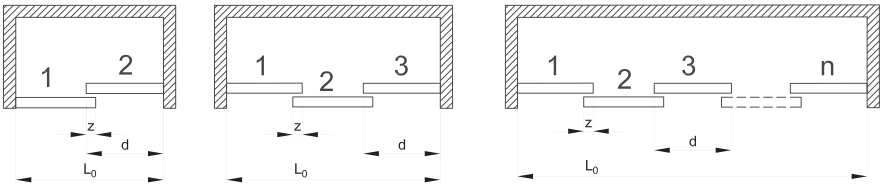


$$d=\frac{L_0+(n-1)\cdot z}{n} \qquad z=40$$

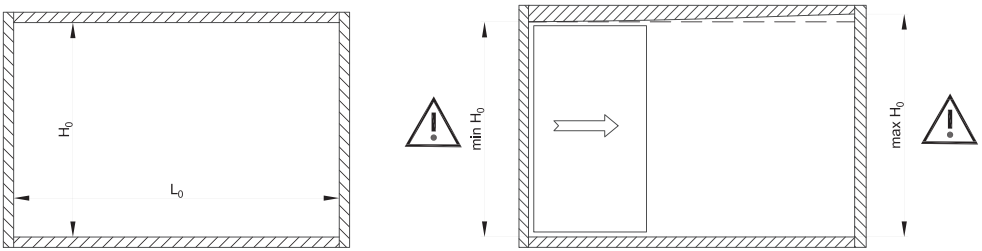


max $H_0$ - min $H_0$ ≤ 4mm

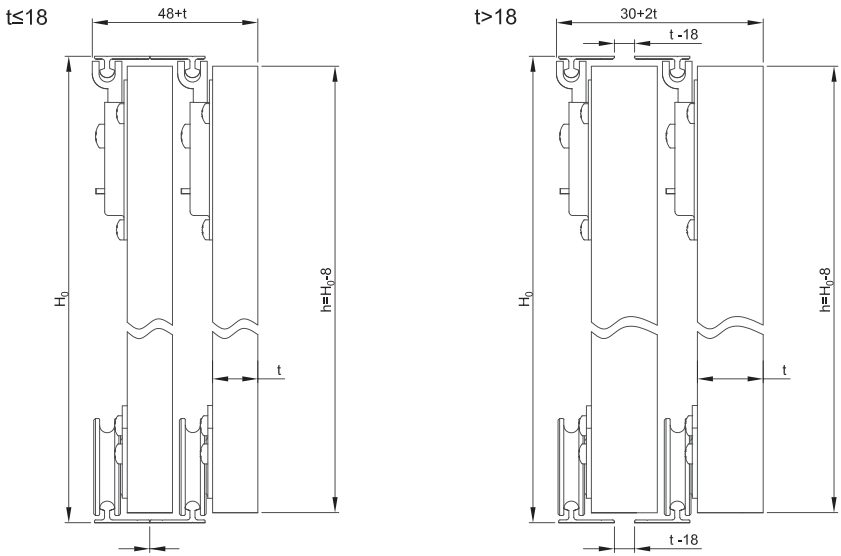

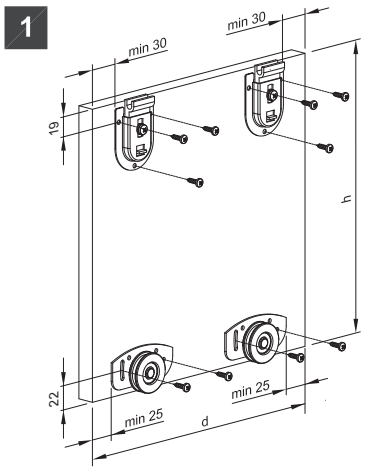
1
min 30
min 30
19
h
22
min 25
min 25
d

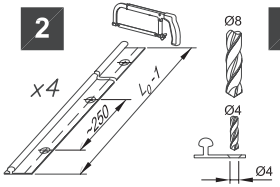
2
x4
250
Lo-1
Ø8
Ø4
Ø4

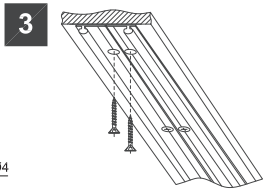
3

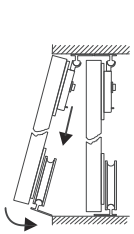
4

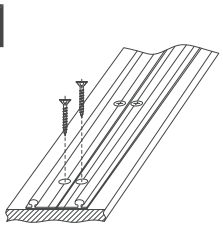
5

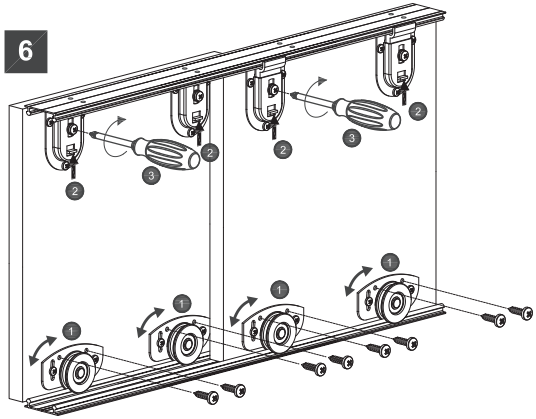
6
1
2
3

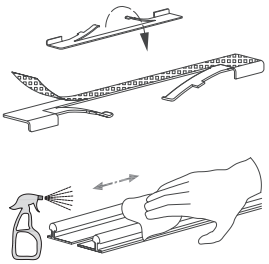
7

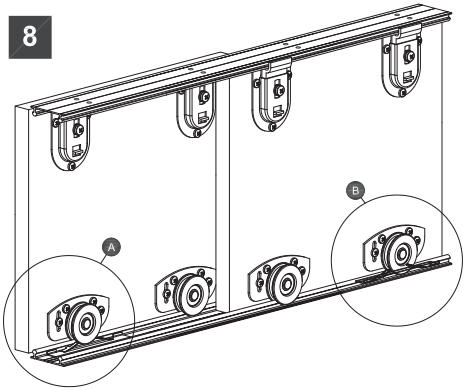
8
A
B

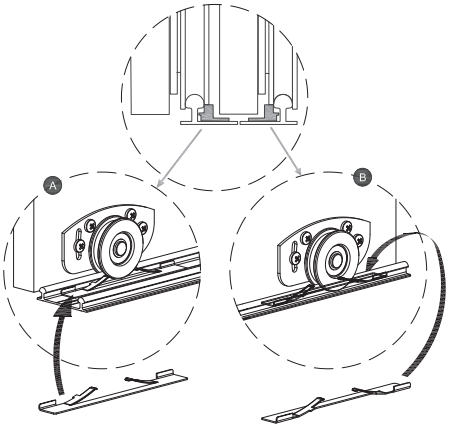
A
B